STRUGAL
S100D

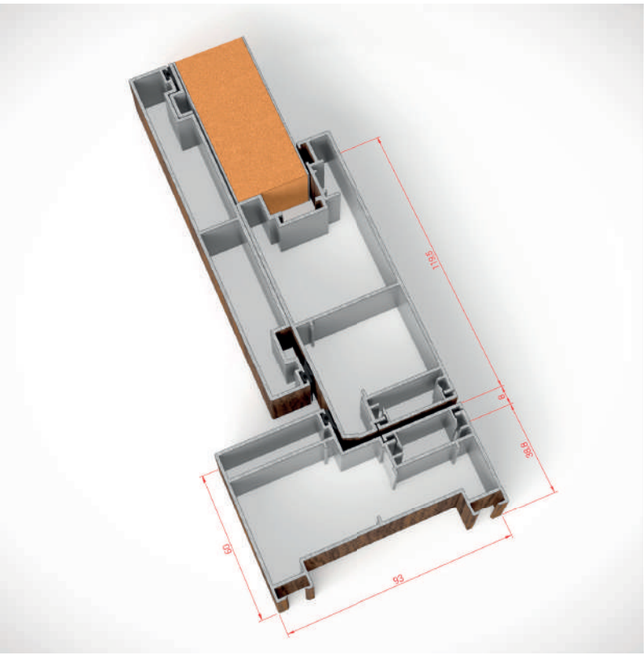

- Puerta de entrada con duelas o panelada que ofrece las mejores prestaciones en términos de seguridad. Una opción idónea para quienes valoran la seguridad gracias a sus cerraduras de 3 puntos.

- Porta de entrada com aduelas ou painéis que oferece as melhores prestações em termos de segurança. A opção ideal para quem valoriza a segurança, graças às suas fechaduras com 3 pontos.

La puerta de acceso a residencial con estética de líneas rectas.

A porta de acesso residencial com estética de linhas rectas.

DESCRIPCIÓN GENERAL

• Sistema de puertas de entrada que ofrece una seguridad óptima mediante cerraduras de seguridad con 3 puntos.

• Estética de líneas rectas con perfiles coplanarios en el interior.

• Elementos y accesorios opcionales que permiten la personalización de la puerta.

DESCRIÇÃO GERAL

• Sistema de portas de entrada que oferece uma ótima segurança com fechaduras de segurança de 3 pontos.

• Estética de linhas retas com perfis coplanares no interior.

• Elementos e acessórios opcionais que permitem a personalização da porta.

CARACTERÍSTICAS
TÉCNICAS

	PUERTA CON DUELAS Porta com ripado	PUERTA PANELADA Porta com painel
CARACTERÍSTICAS **Características**	Panel sándwich: Painel sandwich: 31.5 mm Duelas: Ripado: 150 y 160 mm	Panel sándwich: Painel sandwich: 20 mm Panel blindado: Painel blindado: 21 mm
ANCHO MÁXIMO DE HOJA **Largura máxima de folha**	1200 mm	995 mm
ANCHO MÍNIMO DE HOJA **Largura mínima de folha**	550 mm	745 mm
APERTURAS **Aberturas**	Puerta de una hoja apertura interior Porta de uma folha abertura interior	Puerta de dos hojas apertura interior Porta de duas folhas abertura interior